中华人民共和国航空航天工业部航空工业标准

大 型 浇 口 套

HB 4550—92

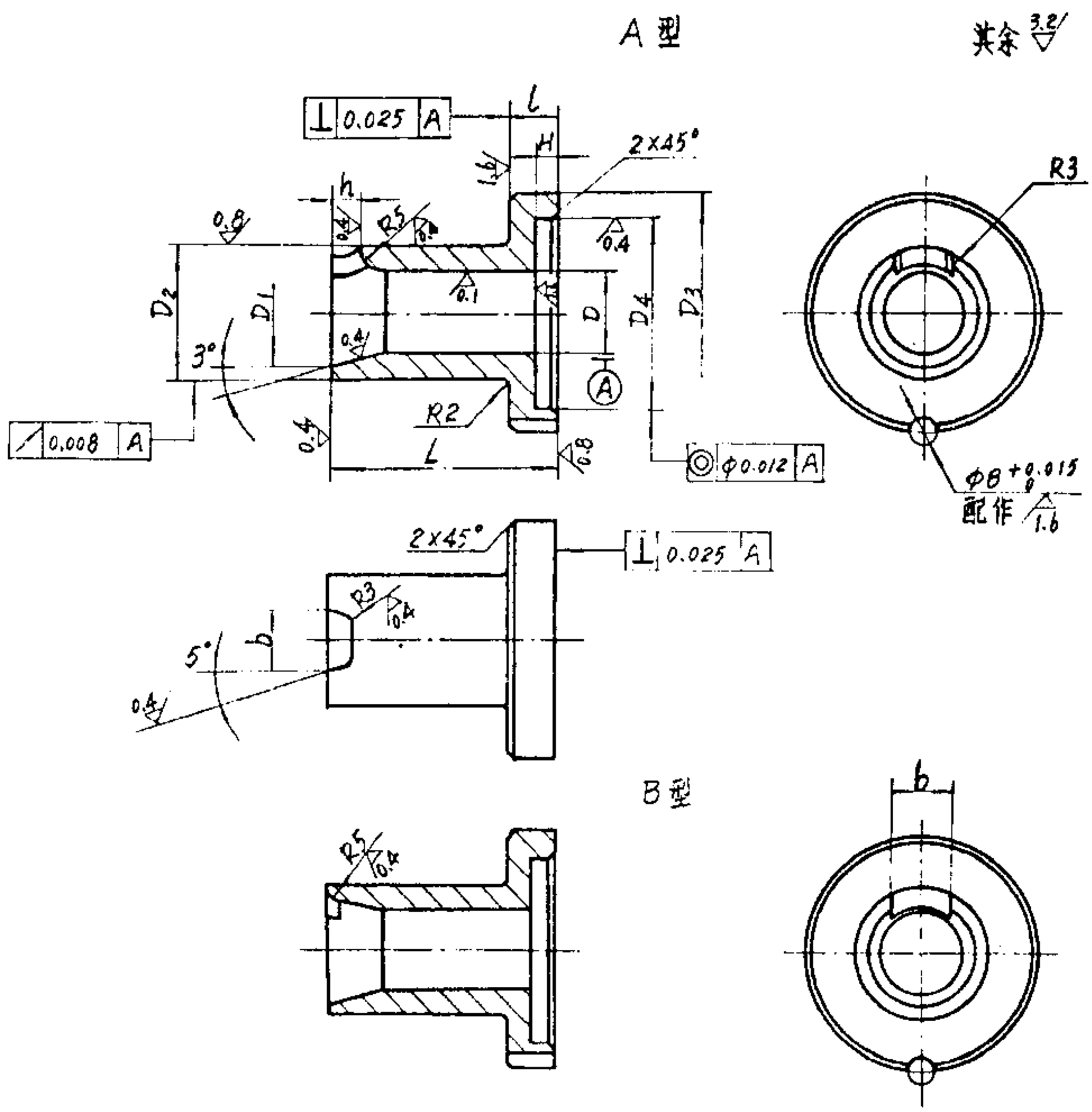

标记示例：A 型 D＝80，b＝35，L＝150 的大型浇口套

A80×35×150　　HB 4550—92

航空航天工业部 1992—10—04 发布　　1992—12—01 实施

mm

D (F8)	基本尺寸	70		80		90		100		110		120	
	极限偏差	+0.076 +0.030				+0.090 +0.036							
D_1 (F8)	基本尺寸	73		83.5		93.5		104		114		124	
	极限偏差	+0.076 +0.030		+0.090 +0.036								+0.106 +0.043	
D_2 (h9)	基本尺寸	120		130		140		150		160		170	
	极限偏差	0 −0.087		0 −0.100									
D_3	基本尺寸	200				220							
	极限偏差	0 −0.100											
l	基本尺寸	40				50							
	极限偏差	+0.030 0											
b		30	40	35	45	45	55	50	60	55	65	60	70
h		12		14		14		16		16		18	
L		120		120		120		120		120		120	
		130		130		130		130		130		130	
		140		140		140		140		140		140	
		150		150		150		150		150		150	
		160		160		160		160		160		160	
		170		170		170		170		170		170	
		180		180		180		180		180		180	
		190		190		190		190		190		190	
		200		200		200		200		200		200	
		220		220		220		220		220		220	
		240		240		240		240		240		240	
				260		260		200		260		260	
						280		280		280		280	
								300		300		300	

注：D_4、H 尺寸由设计决定（可在总图标题栏备注中注明）。

材　　料：4Cr5MoSiV1　　GB 1299。

热 处 理：HRC 42～48。

技术条件：按 HB 3199。

华夏检验检测网（www.huaxiajianyan.com）——免费下载规范（仅供学习参考）——QQ群：868029499